Doporučená inštalačná schéma zapojenia zmäkčovacích filtrov WG

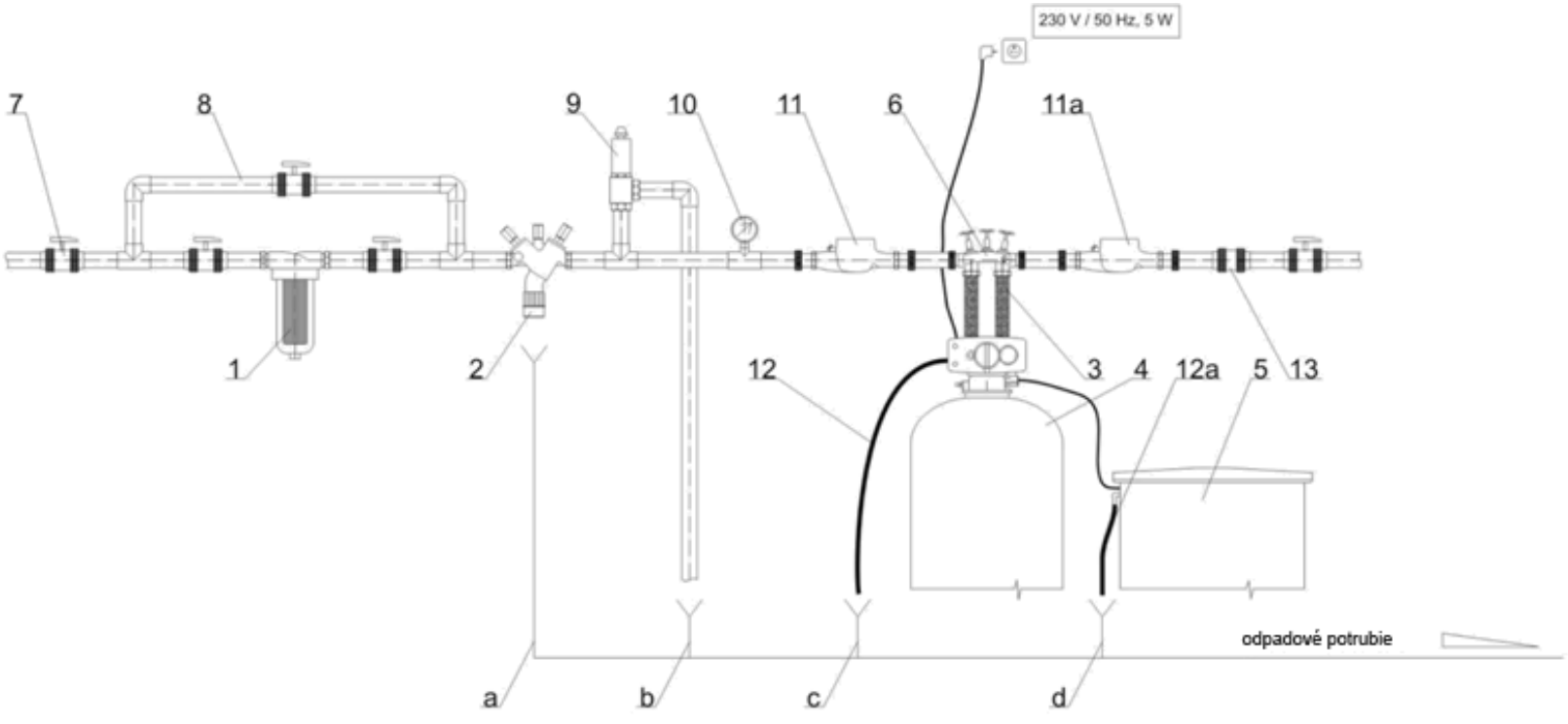

Popis ku schéme

pozícia	popis	pozícia	popis
1	filter mechanických nečistôt	12	PVC odpadová hadica
2	systémový oddeľovač (spätná klapka)	12a	PVC odpadová hadica
3	nerezové prepojovacie hadice	13	spätná klapka
4	zmäkčovací filter	a	odpad
5	PE soľná nádoba zmäkčovacieho filtra	b	odpad
6	montážny blok s obtokom	c	odpad
7	guľový uzavierací ventil	d	odpad
8	obtok		
9	poisťovací ventil		
10	manometer		
11	vodomer s odpočtom		
11a	vodomer s odpočtom		

pozícia	rozsah realizácie
1,2,3,4, 5, 6	štandardná dodávka
7,8,12,12a,13	v rámci dodávky potrubného prepojenia
9,10,11,11a	je možné po dohode dodať
pozícia	**vysvetlivky**
2	podľa DIN EN 1717 možno po odsúhlasení zameniť za spätnú klapku
9	pri p_max 8 bar nie je nutné
10	volne volitelné
11	ak je požiadavka celkového odpočtu spotrebovanej vody
11a	ak je požiadavka odpočtu odobranej vody